Excellence Line
HITS SMARTER

Rammer®

Ihr autorisierter RAMMER™ Händler

RAMMER HITS SMARTER

BEWÄHRTE RAMMER™ HYDRAULIKHÄMMER

Die weltweit bekannteste und renommierteste Marke von Hydraulikhämmern RAMMER bietet ein umfassendes Angebot an leistungsstarken, produktiven und langlebigen Hydraulikhämmern, die an Trägergeräte in der Gewichtsklasse von 0,8 bis 120 Tonnen zum Einsatz kommen. Heute besteht unser Angebot aus Hydraulikhämmern, Auslegersystemen und einer modernen Reihe von Anbaugeräten wie, Pulverisierer, Betonscheren, Abbruch- und Sortiergreifern sowie Schrottscheren.

Die RAMMER Hydraulikhämmer teilen wir in zwei Hammerlinien. Die RAMMER Excellence Line und RAMMER Excellence Line. Damit erreichen wir ein unübertroffenes Produktangebot an Innovation und Zuverlässigkeit und bieten ein klassenführendes "Power-to-Weight" Verhältnis, dass sie als das Beste in ihrer Klasse markieren. Die Produktauswahl von RAMMER wird von einem dezidierten globalen Händlernetzwerk mit Original-RAMMER-Ersatzteilen und Einsteckwerkzeugen und einer Fülle von operativen Kenntnissen und Erfahrungen unterstützt, um sicherzustellen, dass Ihr RAMMER-Produkt während seiner Einsatzdauer in Ihrem Unternehmen zur Steigerung der Rentabilität beiträgt.

SANDVIK IST DER WELTWEIT FÜHRENDE HERSTELLER VON HYDRAULIKHÄMMERN UND ANBAUGERÄTEN. DIE RAMMER HYDRAULIKHÄMMER DES UNTERNEHMENS SANDVIK WURDEN IM LAUFE DER LETZTEN 40 JAHRE GEMEINSAM MIT UNSEREN KUNDEN AUF DER GANZEN WELT ENTWICKELT. DESHALB SIND SIE NICHT NUR ROBUST, LANGLEBIG UND ZUVERLÄSSIG, SONDERN BIETEN ZUDEM ÄUSSERST NIEDRIGE VORHALTE- UND BETRIEBSKOSTEN UND MAXIMALE PRODUKTIVITÄT.

ISO 9001
ISO 18001
ISO 14001

Alle RAMMER Hydraulikhämmer, Ersatzteile und Einsteckwerkzeuge werden CE-konform von SANDVIK mit dem Sitz in Lahti, Finnland, nach den obigen ISO-Normen gefertigt und geliefert.

Besuchen Sie RAMMER unter: rammer.com/de

Nutzen Sie bitte die QR - Code´s für Ihre SMARTE Anfrage.

Inhaltsverzeichnis

kleine Baureihe
Seite 4...11

mittlere Baureihe
Seite 12...15

große Baureihe
Seite 16...19

PRO Baureihe
Seite 20...21

RAMMER Hydraulikhammer

Excellence Line 155E

RAMMER Excellence Line der kleinen Baureihe

Für Trägergeräte 0,8...1,8 t

Anwendungen:

- Abbruch
- GALABAU
- Entkernung

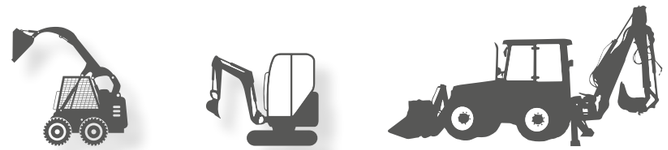

Eigenschaften

1. Anbau mit Anbauplatte/Schnellwechsler oder eines Bolzen- und Buchsensatzes
2. Zentrale Schlauchanschlüsse
3. Wartungsfreier Röhrenmembranspeicher
4. Vibrations- und Schallgeschützt
5. Druckentlastungssystem
6. Smarte Konstruktion ohne Zuganker
7. Einteilige Schnellwechsel-Meißelbuchse
8. Schnellwechselsystem für Ihr Einsteckwerkzeug
9. RD3 inkl. MyFleet Telemetrie-system (werksinstalliert)

Ihre Vorteile

- Anwenderfreundliches Design zur Montage von Anbauplatte und Schnellwechslern
- Ermöglicht eine optimale Montage der Hydraulikschläuche
- Konstant 100% Leistung
- Schont den Bediener, das Trägergerät und entlastet die Umwelt
- Sicherer Kuppeln des Hydraulikhammers
- Sicherer Betrieb und schneller Service
- Schneller und einfacher Service (auch vor Ort)
- Der Einsatz des richtigen Werkzeuges erhöht Ihre Leistung
- Online Telemetriesystem und Ortung in Google Maps™

- ✓ Vibrations- und schallgeschützt
- ✓ Schlanker Meißel, der gut eindringt
- ✓ "Hit and Run" installation mit vereinfachter Anmeldung des Hammers für die Gewährleistung

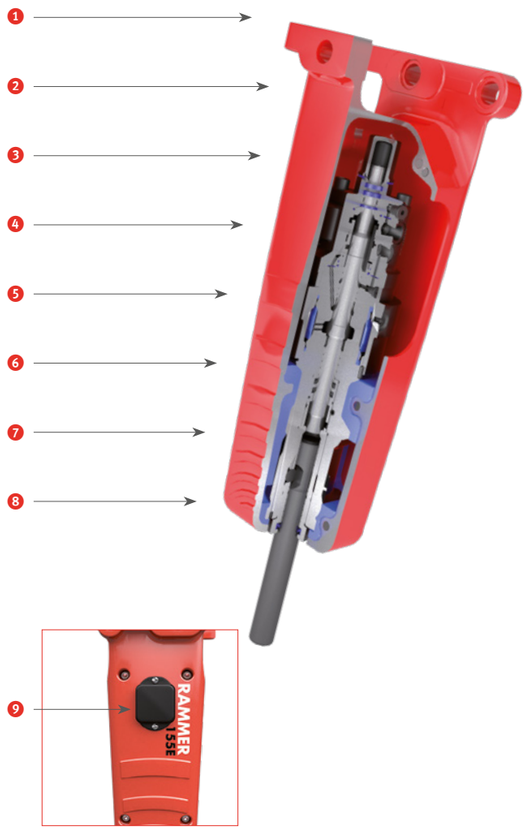

✓ **Steigern Sie Ihre Leistung**

- Wartungsfreier Membranspeicher
- PRS Arbeitsprinzip
- Schnellwechsel-Meißelsystem

✓ **Senken Sie Ihre Unterhaltskosten**

- Vibrations- und schallgeschützt
- Schnellwechsel-Meißelsystem
- Schnellwechsel-Meißelbuchse
- RD3 / My Fleet

✓ **Schonen Sie Ihre Maschine und die Umwelt**

- Vibrations- und schallgeschützt

		155E
Einsatzgewicht ①	kg	90
Betriebsdruck	bar	80...130
Druckbegrenzung ②	bar	180
Öldurchflussbereich	l/min	15...33
Schlagzahl	min^{-1}	1.000...2.600
Rückstaudruck	bar	20
Aufnahmeleistung	kW	7,2
Meißeldurchmesser	mm	36
Garantierter Lärmpegel (2000/14/EC) ③	dB(A)	119 (115)
Gewicht des Trägergerätes ④	t	0,8...1,8

Konstruktion ohne Seitenschrauben

① Inklusive Standard-Anbauplatte und Standard- Einsteckwerkzeug (Pyramidenmeißel)
② Mindesteinstellung = aktueller Betriebsdruck + 50 bar
③ Garantierter Schallleistungspegel L_A in dB(A), gemäß EU-Richtlinie 2000/14/EG. Der gemessene Schalldruckpegel (L_p) in dB(A) ist in der Klammer (...).
④ Das zulässige Gewicht des Anbaugerätes beim Hersteller des Trägergerätes erfragen bzw. freigeben lassen. Die Anforderungen der Anwendung bitte beachten.

RAMMER Hydraulikhämmer

Excellence Line 255E – 355E – 455E

RAMMER Excellence Line der kleinen Baureihe

Für Trägergeräte 1,2...5,2 t

Anwendungen:

- Abbruch
- GALABAU
- Entkernung

Eigenschaften

1. Zentrale Schlauchanschlüsse
2. Wartungsfreier Röhrenmembranspeicher
3. Vibrations- und Schallgeschützt
4. Anbauplattenmontage
5. CBE+ (Konstante Schlagenergie +)
6. Smarte Konstruktion ohne Zuganker
7. Einteilige Schnellwechsel-Meißelbuchse
8. Schnellwechselsystem für Ihr Einsteckwerkzeug
9. RD3 inkl. MyFleet Telemetrie-system (werksinstalliert)

Ihre Vorteile

- ▶ Ermöglicht eine optimale Montage der Hydraulikschläuche
- ▶ Konstant 100% Leistung
- ▶ Schont den Bediener, das Trägergerät und entlastet die Umwelt
- ▶ Einfache Installation für Anbauplatten und Schnellwechsler
- ▶ Konstantes Hydraulikdruckniveau = 100 % Schlagleistung
- ▶ Sicherer Betrieb und schneller Service
- ▶ Schneller und einfacher Service (auch vor Ort)
- ▶ Der Einsatz des richtigen Werkzeuges erhöht Ihre Leistung
- ▶ Online Telemetriesystem und Ortung in Google Maps™

- ✓ Vibrations- und schallgeschützt
- ✓ Schlanker Meißel, der gut eindringt
- ✓ Service- und bedienerfreundlich
- ✓ "Hit and Run" installation mit vereinfachter Anmeldung des Hammers für die Gewährleistung

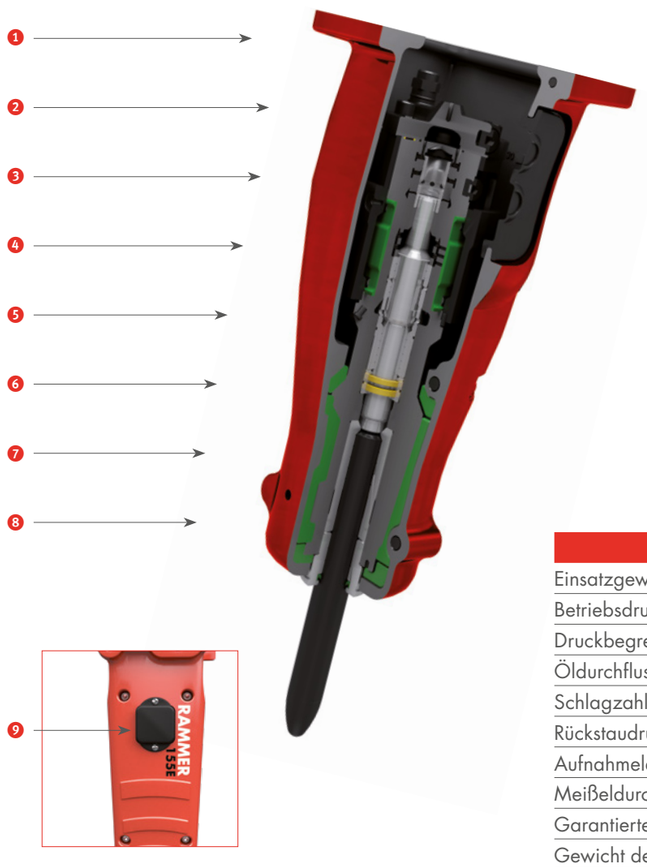

✓ **Steigern Sie Ihre Leistung**

- Wartungsfreier Membranspeicher
- CBE-plus Arbeitsprinzip
- Schnellwechsel-Meißelsystem

✓ **Senken Sie Ihre Unterhaltskosten**

- Vibrations- und schallgeschützt
- Schnellwechsel-Meißelsystem
- Schnellwechsel-Meißelbuchse
- RD3 / My Fleet

✓ **Schonen Sie Ihre Maschine und die Umwelt**

- Vibrations- und schallgeschützt

		255E	355E	455E
Einsatzgewicht ①	kg	110	150	230
Betriebsdruck	bar	95...150	90...150	100...170
Druckbegrenzung ②	bar	200	200	220
Öldurchflussbereich	l/min	15...35	25...55	40...70
Schlagzahl	min^{-1}	600...3.200	800...3.000	700...2.600
Rückstaudruck	bar	20	20	20
Aufnahmeleistung	kW	8,8	13,8	19,8
Meißeldurchmesser	mm	40	48	56
Garantierter Lärmpegel (2000/14/EC) ③	dB(A)	119 (115)	118 (114)	119 (115)
Gewicht des Trägergerätes ④	t	1,2...2,5	1,6...3,6	2,7...5,2

Konstruktion ohne Seitenschrauben

① Inklusive Standard-Anbauplatte und Standard- Einsteckwerkzeug (Pyramidenmeißel)
② Mindesteinstellung = aktueller Betriebsdruck + 50 bar
③ Garantierter Schallleistungspegel L_A in dB(A), gemäß EU-Richtlinie 2000/14/EG. Der gemessene Schalldruckpegel (L_p) in dB(A) ist in der Klammer (...).
④ Das zulässige Gewicht des Anbaugerätes beim Hersteller des Trägergerätes erfragen bzw. freigeben lassen. Die Anforderungen der Anwendung bitte beachten.

RAMMER Hydraulikhämmer

Excellence Line 555E – 777E – 999E

RAMMER Excellence Line der kleinen Baureihe

Für Trägergeräte 3,2...13,0 t

Anwendungen:

- Abbruch
- GALABAU
- Entkernung

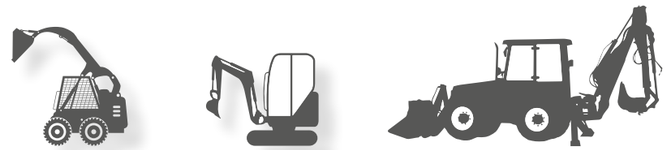

Eigenschaften

1. Smarte Schlauchanschlüsse
2. Wartungsfreier Röhrenmembranspeicher
3. Vibrations- und Schallgeschützt
4. Anbauplattenmontage
5. CBE+ (Konstante Schlagenergie +)
6. Smarte Konstruktion ohne Zuganker
7. Einteilige Schnellwechsel-Meißelbuchse
8. Schnellwechselsystem für Ihr Einsteckwerkzeug
9. RD3 inkl. MyFleet Telemetrie-system (werksinstalliert)

Ihre Vorteile

- ▶ Minimieren Schlauchprobleme, Rücklauf frei wählbar (lins/rechts)
- ▶ Konstant 100% Leistung
- ▶ Schont den Bediener, das Trägergerät und entlastet die Umwelt
- ▶ Einfache Installation für Anbauplatten und Schnellwechsler
- ▶ Konstantes Hydraulikdruckniveau = 100 % Schlagleistung
- ▶ Sicherer Betrieb und schneller Service
- ▶ Schneller und einfacher Service (auch vor Ort)
- ▶ Der Einsatz des richtigen Werkzeuges erhöht Ihre Leistung
- ▶ Online Telemetriesystem und Ortung in Google Maps™

- ✓ Vibrations- und schallgeschützt
- ✓ Leistungsstarke Hydraulikhämmer
- ✓ Service- und bedienerfreundlich
- ✓ "Hit and Run" installation mit vereinfachter Anmeldung des Hammers für die Gewährleistung

✓ **Steigern Sie Ihre Leistung**

- Wartungsfreier Membranspeicher
- CBE-plus Arbeitsprinzip
- Schnellwechsel-Meißelsystem

✓ **Senken Sie Ihre Unterhaltskosten**

- Vibrations- und schallgeschützt
- Geschütze Schwenkverschraubungen
- Schnellwechsel-Meißelsystem
- Schnellwechsel-Meißelbuchse
- RD3 / My Fleet

✓ **Schonen Sie Ihre Maschine und die Umwelt**

- Vibrations- und schallgeschützt

		555E	777E	999E
Einsatzgewicht ①	kg	275	390	505
Betriebsdruck	bar	90...140	90...140	100...140
Druckbegrenzung ②	bar	220	220	220
Öldurchflussbereich	l/min	35...90	40...120	50...150
Schlagzahl	min^{-1}	600...1.800	500...1.700	500...1.700
Rückstaudruck	bar	20	20	20
Aufnahmeleistung	kW	21	28	35
Meißeldurchmesser	mm	72	80	90
Garantierter Lärmpegel (2000/14/EC) ③	dB(A)	122 (118)	124 (120)	127 (123)
Gewicht des Trägergerätes ④	t	3,2...8,0	4,3...9,5	5,8...13,0

Konstruktion ohne Seitenschrauben

① Inklusive Standard-Anbauplatte und Standard- Einsteckwerkzeug (Pyramidenmeißel)
② Mindesteinstellung = aktueller Betriebsdruck + 50 bar
③ Garantierter Schallleistungspegel L_A in dB(A), gemäß EU-Richtlinie 2000/14/EG. Der gemessene Schalldruckpegel (L_p) in dB(A) ist in der Klammer (...).
④ Das zulässige Gewicht des Anbaugerätes beim Hersteller des Trägergerätes erfragen bzw. freigeben lassen. Die Anforderungen der Anwendung bitte beachten.

RAMMER Hydraulikhammer

Excellence Line 1322E

RAMMER Excellence Line der kleinen Baureihe

Für Trägergeräte 9,0...15 t

Anwendungen:

- Abbruch
- Tunnelbau
- Schreitbagger

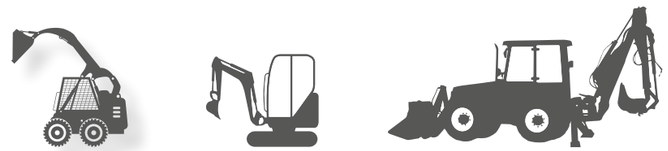

Eigenschaften

1. Anbauplattenmontage
2. Wartungsfreier Hochdruckmembranspeicher
3. Wartungfreier Niederdruckmembranspeicher
4. Hochleistungs Gehäuse
5. Konstante Schlagenergie durch CBE-System
6. RAMLUBE I (optional)
7. RD3 inkl. MyFleet Telemetrie-system (werksinstalliert)
8. Luftanschluss

Ihre Vorteile

- ▶ Einfache Installation für Anbauplatten und Schnellwechsler
- ▶ Reduziert effektiv Druckschwankungen im Hydrauliksystem
- ▶ Konstant 100 % Leistung
- ▶ Das Heavy-Duty-Gehäuse ist bereit für schwerste Einsätze
- ▶ Konstantes Hydraulikdruckniveau = 100 % Schlagleistung
- ▶ Zur Verwendung der automatischen RAMLUBE I
- ▶ Online Telemetriesystem und Ortung in Google Maps™
- ▶ Einsatz unter Wasser möglich oder über Kopf (mit RAMAIR)

- ✓ Extrem ausgereifte Konstruktion
- ✓ Risikolos, robust, bewährt

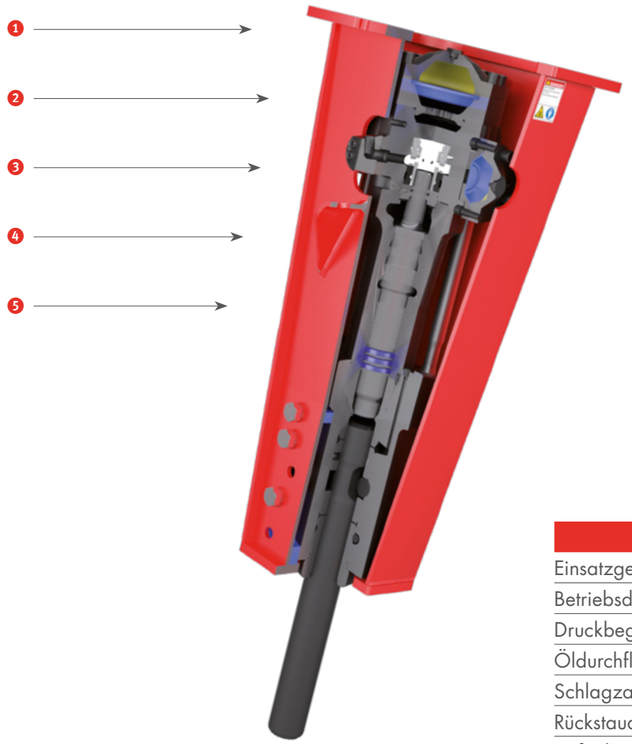

		1322E
Einsatzgewicht ①	kg	850
Betriebsdruck	bar	125...160
Druckbegrenzung ②	bar	220
Öldurchflussbereich	l/min	60...120
Schlagzahl	min^{-1}	500...1.000
Rückstaudruck	bar	20
Aufnahmeleistung	kW	32
Meißeldurchmesser	mm	95
Garantierter Lärmpegel (2000/14/EC) ③	dB(A)	140 (136)
Gewicht des Trägergerätes ④	t	9...15

Konstruktion mit Seitenschrauben

① Inklusive Standard-Anbauplatte und Standard- Einsteckwerkzeug (Pyramidenmeißel)
② Mindesteinstellung = aktueller Betriebsdruck + 50 bar
③ Garantierter Schallleistungspegel L_A in dB(A), gemäß EU-Richtlinie 2000 / 14 / EG. Der gemessene Schalldruckpegel (L_p) in dB(A) ist in der Klammer (...).
④ Das zulässige Gewicht des Anbaugerätes beim Hersteller des Trägergerätes erfragen bzw. freigeben lassen. Die Anforderungen der Anwendung bitte beachten.

RAMMER Hydraulikhämmer

Excellence Line 1533E – 2155E

RAMMER Excellence Line der mittleren Baureihe

Für Trägergeräte 10...26 t

Anwendungen:

- Abbruch
- Steinbruch / Gewinnung
- Straßenbau / Grabenbau

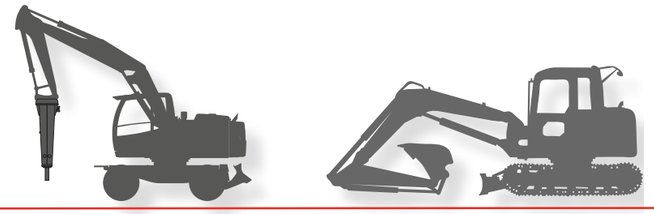

Eigenschaften

1. Wartungsfreier Hochdruckmembranspeicher
2. Zentrale Schlauchanschlüsse
3. Vibrations- und Schallgeschützt
4. FBE (Fixed Blow Energy)
5. RAMMER Leerschlagschutz
6. VIDAT-Zuganker
7. Schnellwechselsystem für Ihr Einsteckwerkzeug
8. RAMLUBE II
9. RD3 inkl. MyFleet Telemetrie-system (werksinstalliert)
10. Luftanschluss

Ihre Vorteile

- ▶ Keine regelmäßige Überprüfung, kein Leistungsabfall
- ▶ Ermöglicht eine optimale Montage der Hydraulikschläuche
- ▶ Schont den Bediener, das Trägergerät und entlastet die Umwelt
- ▶ Maximale Leistung auf Ihrer Baustelle
- ▶ Effektives Arbeiten und beste Werkzeug-Standzeiten
- ▶ Niedrige Betriebskosten durch lange Lebensdauer
- ▶ Immer das richtige Werkzeug für max. Leistung
- ▶ Hoher Bedienungskomfort bei optimaler Schmierung
- ▶ Online Telemetriesystem und Ortung in Google Maps™
- ▶ Einsatz unter Wasser möglich oder über Kopf (mit RAMAIR)

- ✓ Alltagshelden
- ✓ Vibrations- und schallgeschützt
- ✓ Adaptierte Installation von vollhydraulischen Schnellwechslern
- ✓ Klassenbester im Leistungsgewicht
- ✓ Bestens geeignet für Mobilbagger

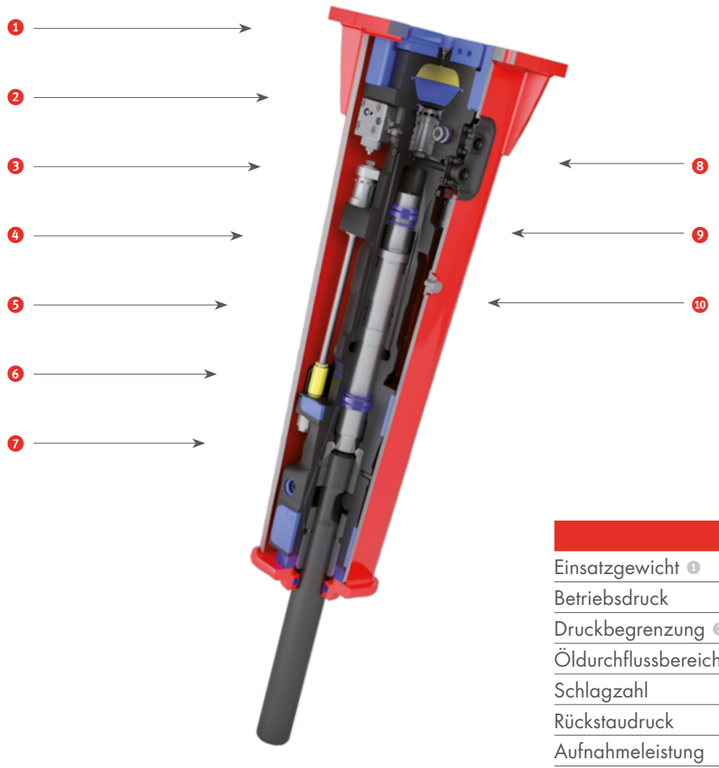

✓ **Steigern Sie Ihre Leistung**

- Wartungsfreier Membranspeicher
- FBE Arbeitsprinzip
- Leerschlagschutz - **EIN**
- Schnellwechsel-Meißelsystem

✓ **Senken Sie Ihre Unterhaltskosten**

- VIDAT-Zuganker
- Vibrations- und schallgeschützt
- RAMMER-Leerschlagschutz
- Schnellwechsel-Meißelsystem
- RAMLUBE II (vollautomatische Schmieranlage)
- RD3 / My Fleet

✓ **Schonen Sie Ihre Maschine und die Umwelt**

- Vibrations- und schallgeschützt

		1533E	2155E
Einsatzgewicht ①	kg	870	1.240
Betriebsdruck	bar	140...160	140...160
Druckbegrenzung ②	bar	220	220
Öldurchflussbereich	l/min	80...140	120...180
Schlagzahl	min^{-1}	550...950	490...780
Rückstaudruck	bar	10	10
Aufnahmeleistung	kW	37	48
Meißeldurchmesser	mm	105	118
Garantierter Lärmpegel (2000/14/EC) ③	dB(A)	124 (120)	128 (124)
Gewicht des Trägergerätes ④	t	10...19	14...26

* VIDAT Zuganker = Long-life, aussenliegende, wartungsfreundliche und vibrationsgedämpfte Zuganker. Diese werden sicher und schnell montiert ohne Spezialwerkzeuge.

① Inklusive Standard-Anbauplatte und Standard- Einsteckwerkzeug (Pyramidenmeißel)
② Mindesteinstellung = aktueller Betriebsdruck + 50 bar
③ Garantierter Schallleistungspegel L_A in dB(A), gemäß EU-Richtlinie 2000 / 14 / EG. Der gemessene Schalldruckpegel (L_p) in dB(A) ist in der Klammer (...).
④ Das zulässige Gewicht des Anbaugerätes beim Hersteller des Trägergerätes erfragen bzw. freigeben lassen. Die Anforderungen der Anwendung bitte beachten.

RAMMER Hydraulikhämmer

Excellence Line 1655E – 2166E – 2577E

RAMMER Excellence Line der mittleren Baureihe

Für Trägergeräte 12...32 t

Anwendungen:

- Abbruch
- Steinbruch / Gewinnung
- Straßenbau

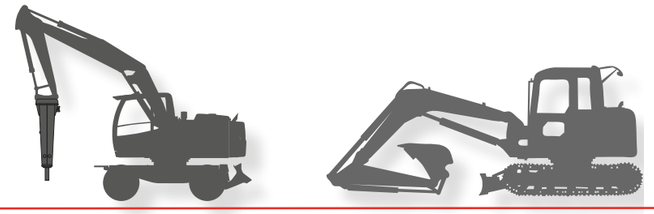

Eigenschaften

1. Wartungsfreier Hochdruckmembranspeicher
2. Gleichbleibende Schlagenergie durch FBE-System
3. VIDAT-Zuganker*
4. Vibrations- und schallgeschützt
5. RAMMER-Leerschlagschutz „vorwählbar" – **EIN**/AUS
6. Zwei runde Sperrachsen mit Schnellwechsel-System
7. Vor Ort dreh- und austauschbare untere Meißelbuchse
8. RAMVALVE Schutzventil gegen zu hohe Ölmenge/Druck
9. Zwei-Pumpen-Schmieranlage – RAMLUBE II
10. RD3 inkl. MyFleet Telemetrie-system (werksinstalliert)

Ihre Vorteile

- ▶ Keine regelmäßige Überprüfung, kein Leistungsabfall
- ▶ Maximale Leistung auf Ihrer Baustelle
- ▶ Niedrige Betriebskosten durch lange Lebensdauer
- ▶ Problemloser Einsatz im urbanen Bereich
- ▶ Sicheres Arbeiten und beste Werkzeug-Standzeiten
- ▶ Sicher und schnell auszubauen im Longlife-System
- ▶ Niedrige Betriebs- und Servicekosten, ergibt optimale Nutzungsdauer
- ▶ Schützt Ihren Hammer vor Schäden
- ▶ Einzeln dosierbare Schmierung der beiden Meißelbuchsen
- ▶ Online Telemetriesystem und Ortung in Google Maps™

- ✓ Vibrations- und schallgeschützt
- ✓ Robuste und leistungsstarke Hydraulikhämmer

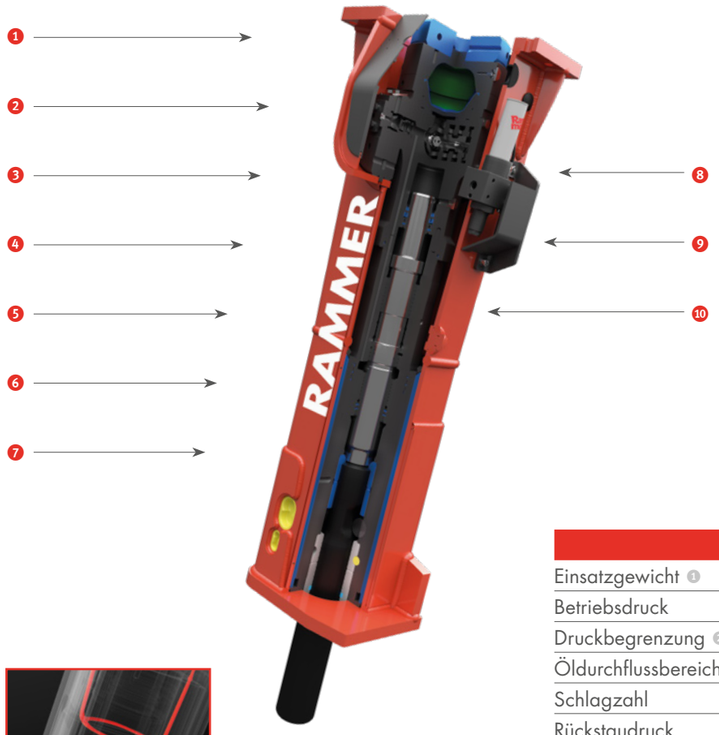

✓ **Steigern Sie Ihre Leistung**

- Wartungsfreier Membranspeicher
- FBE Arbeitsprinzip
- Leerschlagschutz - **EIN**
- Schnellwechsel-Meißelsystem

✓ **Senken Sie Ihre Unterhaltskosten**

- VIDAT-Zuganker
- Vibrations- und schallgeschützt
- RAMMER-Leerschlagschutz
- Schnellwechsel-Meißelsystem
- Meißelbuchse Service-plus
- RAMLUBE II (vollautomatische Schmieranlage)
- RD3 / My Fleet

✓ **Schonen Sie Ihre Maschine und die Umwelt**

- Vibrations- und schallgeschützt

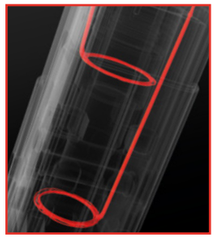

		1655E	2166E	2577E
Einsatzgewicht ①	kg	1.100	1.360	1.670
Betriebsdruck	bar	135...145	140...160	135...145
Druckbegrenzung ②	bar	220	220	220
Öldurchflussbereich	l/min	90...130	120...180	140...200
Schlagzahl	min^{-1}	540...920	430...790	450...750
Rückstaudruck	bar	10	10	10
Aufnahmeleistung	kW	31	48	48
Meißeldurchmesser	mm	115	125	135
Garantierter Lärmpegel (2000/14/EC) ③	dB(A)	127 (123)	125 (121)	124 (120)
Gewicht des Trägergerätes ④	t	12...20	16...26	21...32

* VIDAT Zuganker = Long-life, aussenliegende, wartungsfreundliche und vibrationsgedämpfte Zuganker. Diese werden sicher und schnell montiert ohne Spezialwerkzeuge.

① Inklusive Standard-Anbauplatte und Standard- Einsteckwerkzeug (Pyramidenmeißel)
② Mindesteinstellung = aktueller Betriebsdruck + 50 bar
③ Garantierter Schallleistungspegel L_A in dB(A), gemäß EU-Richtlinie 2000 / 14 / EG. Der gemessene Schalldruckpegel (L_p) in dB(A) ist in der Klammer (...).
④ Das zulässige Gewicht des Anbaugerätes beim Hersteller des Trägergerätes erfragen bzw. freigeben lassen. Die Anforderungen der Anwendung bitte beachten.

RAMMER Hydraulikhämmer

Excellence Line 3288E – 4099E – 5011E

RAMMER Excellence Line der großen Baureihe

Für Trägergeräte 26...80 t

Anwendungen:

- Schwerer Abbruch
- Steinbruch / Gewinnung

Eigenschaften

1. Wartungsfreier Hochdruckmembranspeicher
2. Gleichbleibende Schlagenergie durch FBE-System
3. VIDAT-Zuganker*
4. Vibrations- und schallgeschützt
5. RAMMER-Leerschlagschutz „vorwählbar" – **EIN**/AUS
6. Zwei runde Sperrachsen mit Schnellwechsel-System
7. Vor Ort dreh- und austauschbare untere Meißelbuchse
8. RAMVALVE Schutzventil gegen zu hohe Ölmenge/Druck
9. Zwei-Pumpen-Schmieranlage – RAMLUBE II
10. RD3 inkl. MyFleet Telemetrie-system (werksinstalliert)

Ihre Vorteile

- ▶ Keine regelmäßige Überprüfung, kein Leistungsabfall
- ▶ Maximale Leistung auf Ihrer Baustelle
- ▶ Niedrige Betriebskosten durch lange Lebensdauer
- ▶ Problemloser Einsatz im urbanen Bereich
- ▶ Sicheres Arbeiten und beste Werkzeug-Standzeiten
- ▶ Sicher und schnell auszubauen im Longlife-System
- ▶ Niedrige Betriebs- und Servicekosten, ergibt optimale Nutzungsdauer
- ▶ Schützt Ihren Hammer vor Schäden
- ▶ Einzeln dosierbare Schmierung der beiden Meißelbuchsen
- ▶ Online Telemetriesystem und Ortung in Google Maps™

- ✓ Vibrations- und schallgeschützt
- ✓ Robuste und leistungsstarke Hydraulikämmer
- ✓ Ein Werkzeug für den Profi
- ✓ Ihnen bieten wir hochinnovative "innenverschlauchte" Montagen mit original OilQuick® Schnellwechslern, z.B. OQ 80, 90 und 120

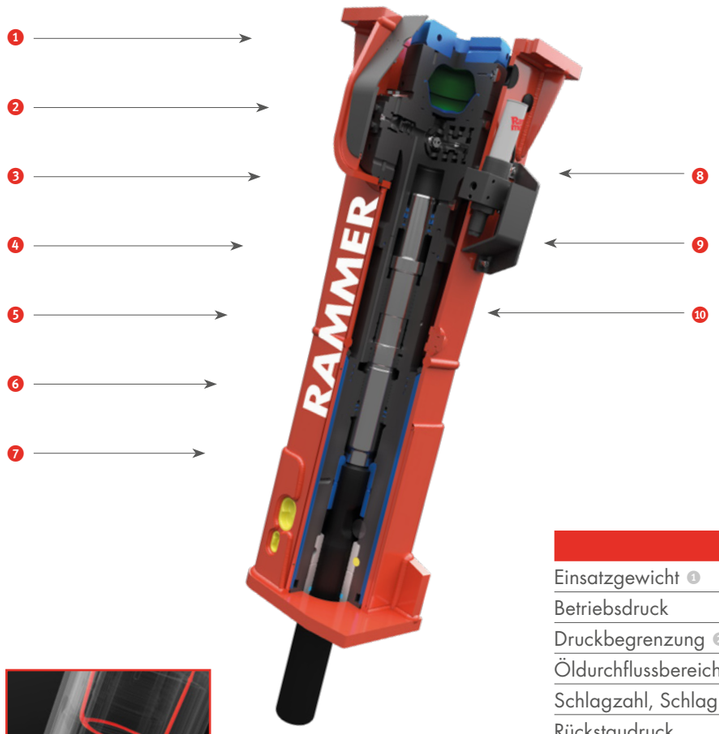

✓ **Steigern Sie Ihre Leistung**

- Wartungsfreier Membranspeicher
- FBE Arbeitsprinzip
- Leerschlagschutz - **EIN**
- Schnellwechsel-Meißelsystem

✓ **Senken Sie Ihre Unterhaltskosten**

- VIDAT-Zuganker
- Vibrations- und schallgeschützt
- RAMMER-Leerschlagschutz
- Schnellwechsel-Meißelsystem
- Meißelbuchse Service-plus
- RAMLUBE II (vollautomatische Schmieranlage)
- RD3 / My Fleet

✓ **Schonen Sie Ihre Maschine und die Umwelt**

- Vibrations- und schallgeschützt

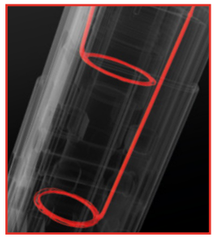

		3288E	4099E	5011E
Einsatzgewicht ①	kg	2.350	3.380	4.750
Betriebsdruck	bar	150...160	150...160	160...170
Druckbegrenzung ②	bar	220	220	220
Öldurchflussbereich	l/min	160...250	250...350	280...380
Schlagzahl, Schlagkolben (Lang- Kurzhub)	min^{-1}	370...630 | 460...740	400...560 | 520...700	370...530 | 450...620
Rückstaudruck	bar	10	12	10
Aufnahmeleistung	kW	67	93	108
Meißeldurchmesser	mm	142	166	190
Garantierter Lärmpegel (2000/14/EC) ③	dB(A)	128 (124)	130 (126)	126 (122)
Gewicht des Trägergerätes ④	t	26...42	36...55	43...80

* VIDAT Zuganker = Long-life, aussenliegende, wartungsfreundliche und vibrationsgedämpfte Zuganker. Diese werden sicher und schnell montiert ohne Spezialwerkzeuge.

① Inklusive Standard-Anbauplatte und Standard- Einsteckwerkzeug (Pyramidenmeißel)
② Mindesteinstellung = aktueller Betriebsdruck + 50 bar
③ Garantierter Schallleistungspegel L_A in dB(A), gemäß EU-Richtlinie 2000/14/EG. Der gemessene Schalldruckpegel (L_p) in dB(A) ist in der Klammer (...).
④ Das zulässige Gewicht des Anbaugerätes beim Hersteller des Trägergerätes erfragen bzw. freigeben lassen. Die Anforderungen der Anwendung bitte beachten.

RAMMER Hydraulikhammer

Excellence Line 9033E

RAMMER Excellence Line der großen Baureihe

Für Trägergeräte 65...120 t

Anwendungen:

- Schwerer Abbruch
- Steinbruch / Gewinnung

Eigenschaften

1. Wartungsfreier Hochdruckmembranspeicher
2. Gleichbleibende Schlagenergie durch FBE-System
3. VIDAT-Zuganker*
4. Vibrations- und schallgeschützt
5. RAMMER-Leerschlagschutz „vorwählbar" – **EIN**/AUS
6. Zwei runde Sperrachsen mit Schnellwechsel-System
7. Vor Ort dreh- und austauschbare untere Meißelbuchse
8. RAMVALVE Schutzventil gegen zu hohe Ölmenge/Druck
9. Zwei-Pumpen-Schmieranlage – RAMLUBE II
10. RD3 inkl. MyFleet Telemetrie-system (werksinstalliert)

Ihre Vorteile

- ▶ Keine regelmäßige Überprüfung, kein Leistungsabfall
- ▶ Maximale Leistung auf Ihrer Baustelle
- ▶ Niedrige Betriebskosten durch lange Lebensdauer
- ▶ Problemloser Einsatz im urbanen Bereich
- ▶ Sicheres Arbeiten und beste Werkzeug-Standzeiten
- ▶ Sicher und schnell auszubauen im Longlife-System
- ▶ Niedrige Betriebs- und Servicekosten, ergibt optimale Nutzungsdauer
- ▶ Schützt Ihren Hammer vor Schäden
- ▶ Einzeln dosierbare Schmierung der beiden Meißelbuchsen
- ▶ Online Telemetriesystem und Ortung in Google Maps™

- ✓ Vibrations- und schallgeschützt
- ✓ Der Hammer mit maximaler Leistung für den Profi
- ✓ RAMMER setzt damit den Standard in der Industrie
- ✓ Ihnen bieten wir hochinnovative "innenverschlauchte" Montagen mit original OilQuick® Schnellwechslern, z.B. OQ, 90 und 120

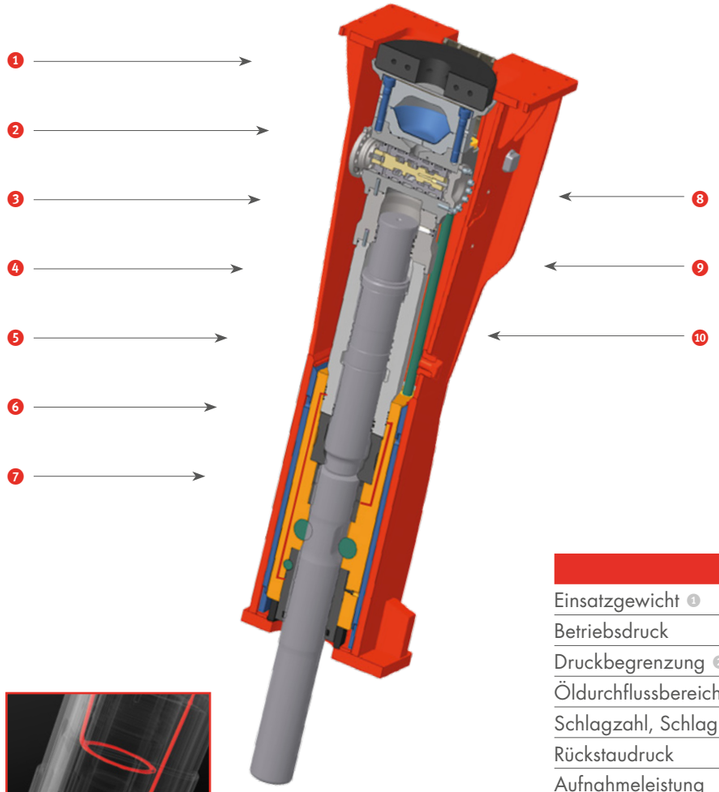

✓ **Steigern Sie Ihre Leistung**

- Wartungsfreier Membranspeicher
- FBE Arbeitsprinzip
- Leerschlagschutz - **EIN**
- Schnellwechsel-Meißelsystem

✓ **Senken Sie Ihre Unterhaltskosten**

- VIDAT-Zuganker
- Vibrations- und schallgeschützt
- RAMMER-Leerschlagschutz
- Schnellwechsel-Meißelsystem
- Meißelbuchse Service-plus
- RAMVALVE
- RAMLUBE II (vollautomatische Schmieranlage)
- RD3 / My Fleet

✓ **Schonen Sie Ihre Maschine und die Umwelt**

- Vibrations- und schallgeschützt

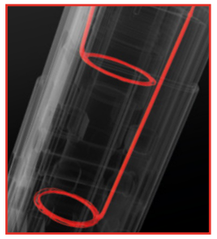

		9033E
Einsatzgewicht ①	kg	7.400
Betriebsdruck	bar	170...180
Druckbegrenzung ②	bar	230
Öldurchflussbereich	l/min	360...460
Schlagzahl, Schlagkolben (Lang- Kurzhub)	min^{-1}	300...520 | 355...645
Rückstaudruck	bar	10
Aufnahmeleistung	kW	138
Meißeldurchmesser	mm	215
Garantierter Lärmpegel (2000/14/EC) ③	dB(A)	127 (131)
Gewicht des Trägergerätes ④	t	65...120

* VIDAT Zuganker = Long-life, aussenliegende, wartungsfreundliche und vibrationsgedämpfte Zuganker. Diese werden sicher und schnell montiert ohne Spezialwerkzeuge.

① Inklusive Standard-Anbauplatte und Standard- Einsteckwerkzeug (Pyramidenmeißel)
② Mindesteinstellung = aktueller Betriebsdruck + 50 bar
③ Garantierter Schallleistungspegel L_A in dB(A), gemäß EU-Richtlinie 2000 / 14 / EG. Der gemessene Schalldruckpegel (L_p) in dB(A) ist in der Klammer (...).
④ Das zulässige Gewicht des Anbaugerätes beim Hersteller des Trägergerätes erfragen bzw. freigeben lassen. Die Anforderungen der Anwendung bitte beachten.

RAMMER PRO Hydraulikhämmer

Excellence Line 2577 – 3288 – 4099 – 5011

Eigenschaften

1. Robustes, staubdichtes Gehäuse mit patentierter unterer Dichtung
2. Wartungsfreier Membranspeicher
3. Gleichbleibende Schlagenergie durch FBE-System
4. VIDAT-Zuganker*
5. Vibrations- und schallgeschützt
6. Leerschlagschutz „vorwählbar" – **EIN**/AUS
7. Runde Sperrachsen mit Schnellwechsel-System
8. Wartungsintervall-Anzeige RAMDATA II
9. RAMVALVE Schutzventil gegen zu hohe Ölmenge/Druck
10. **TS**-Buchse aus Bronze (**T**ool **S**aver bushing)

Ihre Vorteile

- Lange Standzeiten, weniger Verschleiß an den Führungs- und Dämpfungselementen des Schlagwerkes
- Keine regelmäßige Überprüfung, kein Leistungsabfall
- Maximale Leistung auf Ihrer Baustelle
- Niedrige Betriebskosten durch lange Lebensdauer
- Problemloser Einsatz im urbanen Bereich
- Sicheres Arbeiten und beste Werkzeug-Standzeiten
- Sicher und schnell auszubauen, bei längsten Standzeiten
- Service zur richtigen Zeit
- Schützt Ihren Hammer vor Schäden
- Verlängert die Standzeit des Werkzeugs und ist auf der Baustelle schnell und sicher auszuwechseln

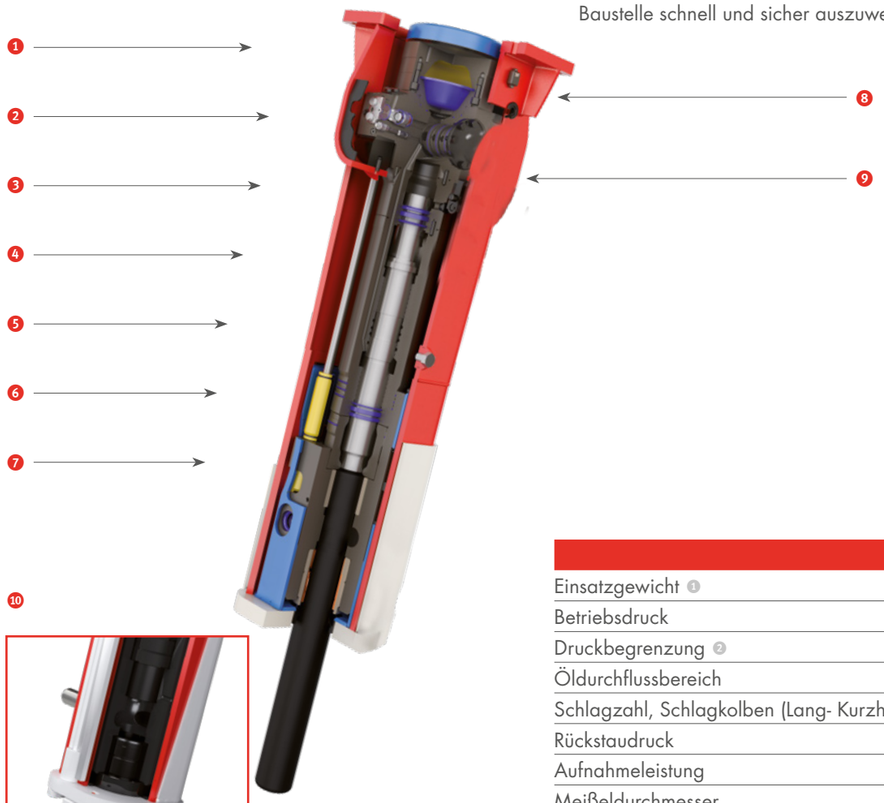

		2577 PRO	3288 PRO	4099 PRO	5011 PRO
Einsatzgewicht ①	kg	1.940	2.600	3.750	5.300
Betriebsdruck	bar	145...145	135...145	135...145	140...150
Druckbegrenzung ②	bar	220	220	220	220
Öldurchflussbereich	l/min	140...200	160...230	250...320	280...340
Schlagzahl, Schlagkolben (Lang- Kurzhub)	min^{-1}	450...750	320...560 | 380...630	360...560 | 540...670	370...480 | 450...560
Rückstaudruck	bar	10	10	12	10
Aufnahmeleistung	kW	48	56	77	85
Meißeldurchmesser	mm	135	142	166	190
Garantierter Lärmpegel (2000/14/EC) ③	dB(A)	123 (119)	125 (121)	128 (124)	130 (126)
Gewicht des Trägergerätes ④	t	23...34	28...45	38...57	46...83

* VIDAT Zuganker = Long-life, aussenliegende, wartungsfreundliche und vibrationsgedämpfte Zuganker. Diese werden sicher und schnell montiert ohne Spezialwerkzeuge.

RAMMER Excellence Line der PRO Baureihe

Für Trägergeräte 21...80 t

Anwendungen:

- Tunnelvortrieb
- Schwerer Abbruch

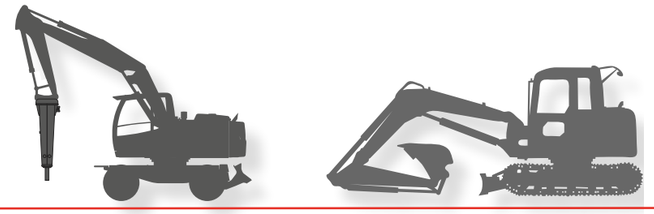

- ✓ Vibrations- und schallgeschützt
- ✓ Der Hammer mit maximaler Leistung für den Profi
- ✓ Hochtechnologie von RAMMER

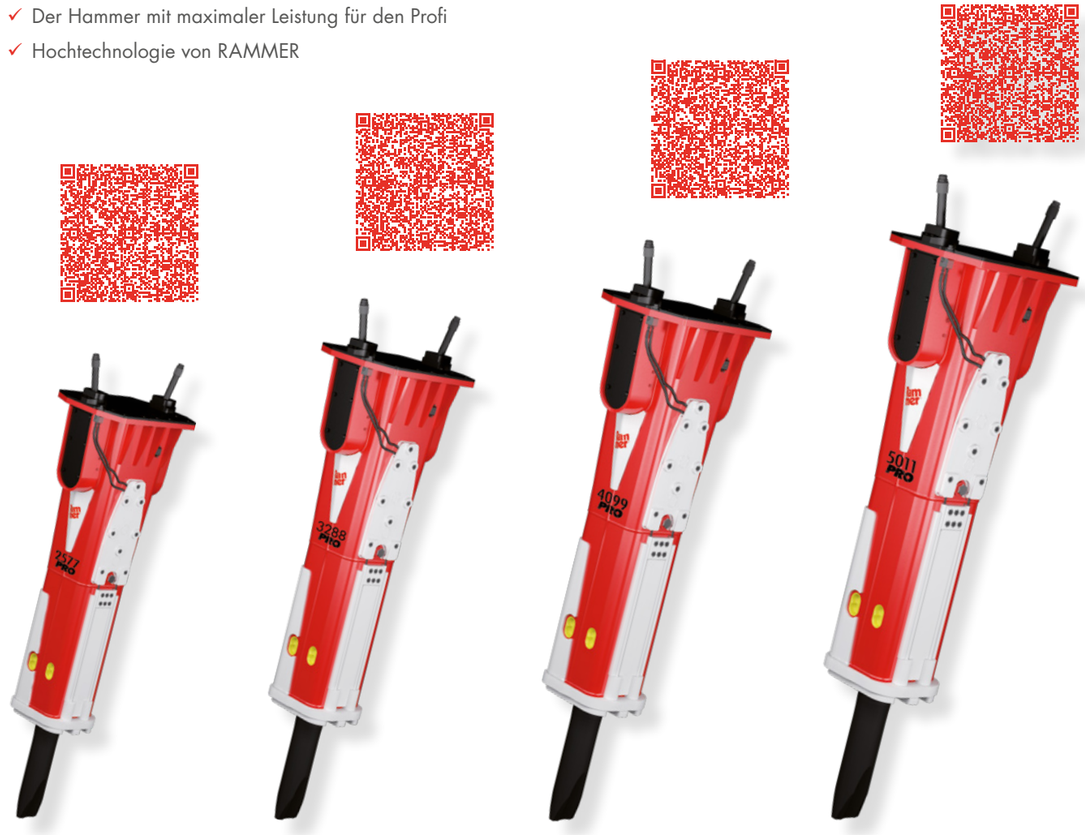

① Inklusive Standard-Anbauplatte und Standard- Einsteckwerkzeug (Pyramidenmeißel)
② Mindesteinstellung = aktueller Betriebsdruck + 50 bar
③ Garantierter Schallleistungspegel L_A in dB(A), gemäß EU-Richtlinie 2000/14/EG. Der gemessene Schalldruckpegel (L_p) in dB(A) ist in der Klammer (...).
④ Das zulässige Gewicht des Anbaugerätes beim Hersteller des Trägergerätes erfragen bzw. freigeben lassen. Die Anforderungen der Anwendung bitte beachten.

RAMMER Hydraulikhämmer

RAMMER´s Telemetrie-System - RD3 und MyFleet

Die RAMMER Hydraulikhämmer der Excellence Line Serie werden ab Werk mit der **RD3** Technologie – dem 1. Telemetrie-System von Hydraulikämmern ausgerüstet.

- Proaktives Flottenmanagement.
- Betriebstundenerfassung und Ortung baiserend auf der Seriennummer.
- Keine Software notwendig.

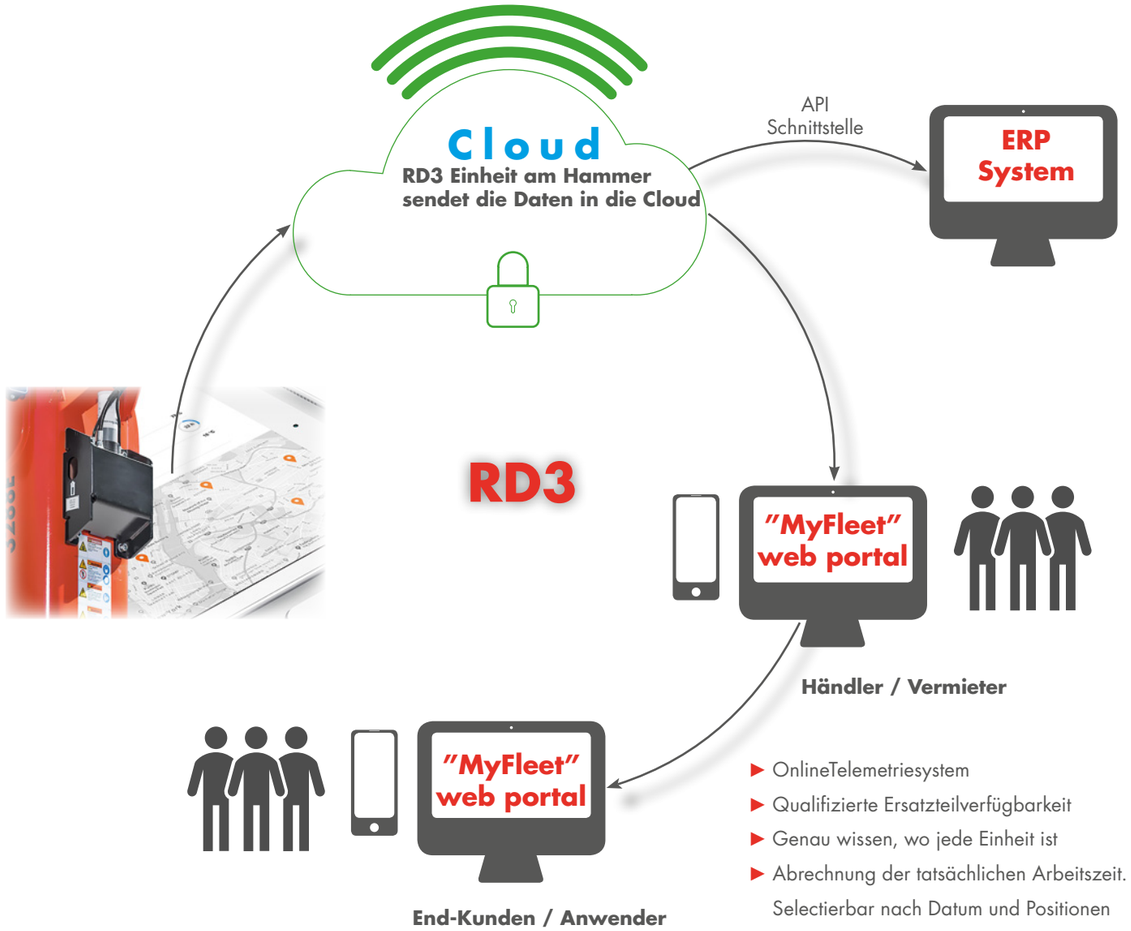

- OnlineTelemetriesystem
- Qualifizierte Ersatzteilverfügbarkeit
- Genau wissen, wo jede Einheit ist
- Abrechnung der tatsächlichen Arbeitszeit. Selectierbar nach Datum und Positionen

- Mit der Formel 24/7/365 haben Sie jederzeit und an jedem Ort Zugang zu Ihren Daten. (Position und Betriebsstunden)
- Proaktives Monitoring um die Vorgaben in der Service- und Wartungsanleitung einzuhalten.
- Die Logistik und der Service sind optimal planbar.
- Abrechnung der tatsächlichen Arbeitszeit, selektierbar nach Datum und Positionen.

RAMMER Hydraulikhämmer

Einsteckwerkzeuge

Die intelligente Auswahl des richtigen Einsteckwerkzeuges an die jeweilige Einsatzanwendung ist ausschlaggebend für höchstes Produktionsniveau bei möglichst geringen Betriebskosten.

Das Einsteckwerkzeug unterliegt extremem Verschleiß, der eine einwandfreie Schmierung mit original RAMMER-Meißelpaste erforderlich macht.
Alle Einsteckwerkzeuge werden bei uns im Werk in Lahti gefertigt. Wir verwenden ausschließlich für uns laborierte Stahllegierungen und modernste Härte- und Vergütungsmethoden.

Der **Flachmeißel** ist für penetrative Arbeiten gedacht. Durch die Schneidkante hat er eine hervorragende Keilwirkung und generiert eine kontrollierte Bruchlinie. Der Bewehrungsstahl im Stahlbeton wird sauber durchtrennt.
Anwendung:
Betonfundamente / Träger / Stürze, Kalkgestein und Sedimentgestein mit starken Störungen

Der **Spitzmeißel** ist für penetrative Arbeiten gedacht. Seine Spitze ermöglicht eine optimale Positionierung und eignet sich perfekt für allgemeine Arbeiten durch hervorragendes Eindringen und gute Keilwirkung.
Anwendung:
Betonfundamente / Träger / Stürze, Sedimentgestein (Kalkstein, Sandstein, Grauwacke, kalkhaltiges Sediment)

unser Bestseller

Der **Pyramidenmeißel** ist eine Weiterentwicklung des Spitzmeißels und für penetrative Arbeiten gedacht. Seine Pyramidenform ermöglicht eine optimale Positionierung und eignet sich perfekt für allgemeine Arbeiten durch hervorragendes Eindringen und gute Keilwirkung. Die schneidenden Kanten helfen beim Brechen und Trennen des Materials.
Anwendung:
Betonfundamente / Träger / Stürze, Sedimentgestein (Kalkstein, Sandstein, Grauwacke, kalkhaltiges Sediment)

Der **Stumpfmeißel** überträgt die volle Schlagkraft des Hydraulikhammers direkt in das Material, daß er zerkleinern soll. Die Schlagwelle zerstört die Strukturen und löst die Armierung vom Beton.
Anwendung:
vor allem für das Zerkleinern (Knäppern) von Felsbrocken und armiertem Beton (Stahlbeton) wie z.B. Bodenplatten aus Stahlbeton

M-TEC GmbH RAMMER Deutschland™ • Im Rohnweiher14 -16 • D-53797 Lohmar

Service - original-Ersatzteile - Beratung - Vertrieb - Finanzierung
RAMMER-Service@mtec-gmbh.de RAMMER-Vertrieb@mtec-gmbh.de
T: +49 (2205) 92 0 27 - 0 F: +49 (2205) 92 0 27 - 29